# 仕　様　書

## ﾄｰﾝｺﾝﾄﾛｰﾙ付ｽﾃﾚｵｱﾝﾌﾟ(5W+5W)

（マイク入力付）　ＯＥ－Ｓ５０５

■主要規格

| | |
|---|---|
| 電源 | AC100V　50/60Hz　（日本国内のみ） |
| 定格出力 | ステレオ 5W+5W　（Lo出力のみ） |
| 入力感度および入力ｲﾝﾋﾟｰﾀﾞﾝｽ | AUX　:200mV/10kΩ 1系統 AUXは赤白のﾋﾟﾝｼﾞｬｯｸ入力となります。 |
| | マイク:2mV(600Ω) |
| 周波数特性 | 80～20,000Hz　（-3dB down） |
| トーンコントロール | 低域、高域　±12dB以上 |
| 歪み(THD) | 0.1%以下　（1kHz 1W） |
| 消費電力 | 18W |
| Ｓ/Ｎ比 | 70dB以上 |
| 出力負荷ｲﾝﾋﾟｰﾀﾞﾝｽ | 3～16Ω |
| 材質・塗装 | カバー:ボンデ鋼板+黒メラミン焼付 |
| | 本体:ボンデ鋼板 |
| 寸法(W×H×D) | 182×60×177mm |
| 質量 | 1.5kg |
| 付属品 | ACコード/取扱説明書/保証書 |

注)設置条件によって特性が異なる場合がございます。
特に低域の出る大容量スピーカはつなげません。
５W程度の小型スピーカをご使用ください。

■外形寸法図

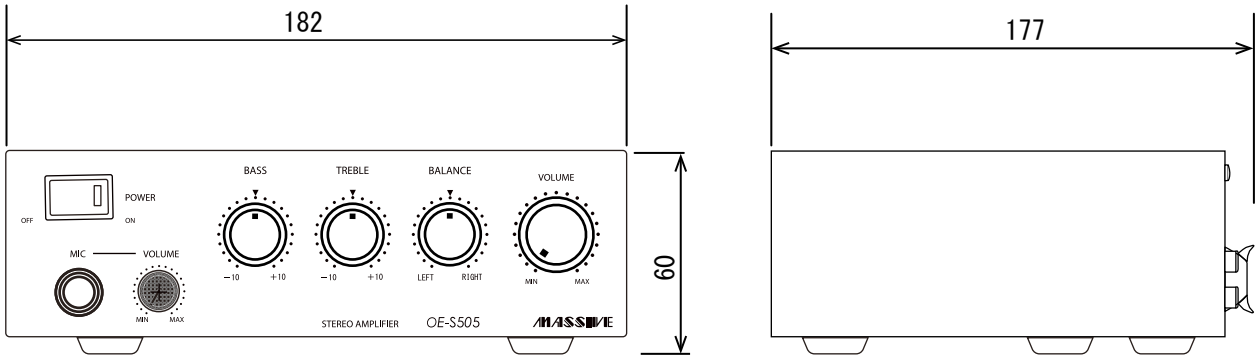


*この仕様書の記載内容は、2014年6月現在のものです。
*本品の仕様および外観は、予告なく変更することがあります。