# 仕　様　書

## 天井露出スピーカシステム　OE-R160/H

■外形寸法図　　（ハイ・インピーダンス）

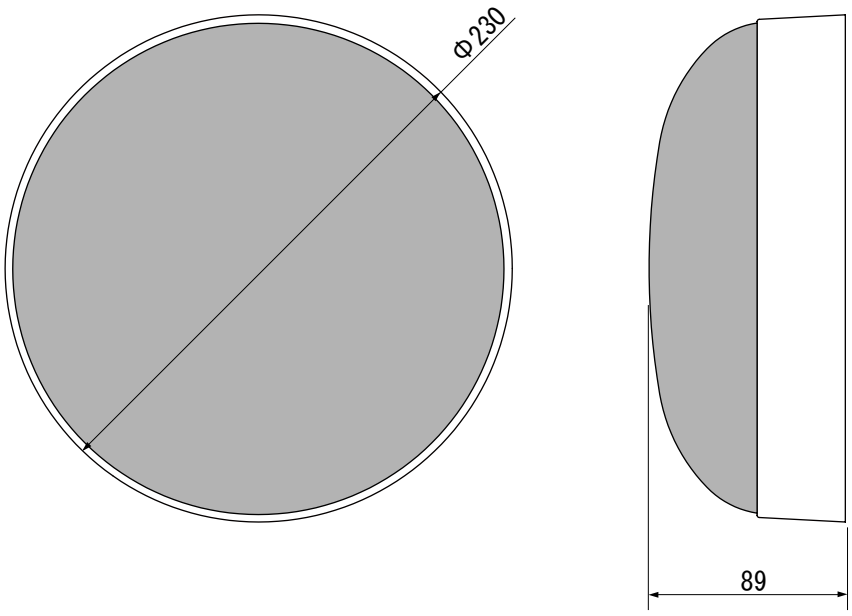


付属の取付金具を天井に
取付け、スピーカ本体を
取付金具に 回転させて
固定します。

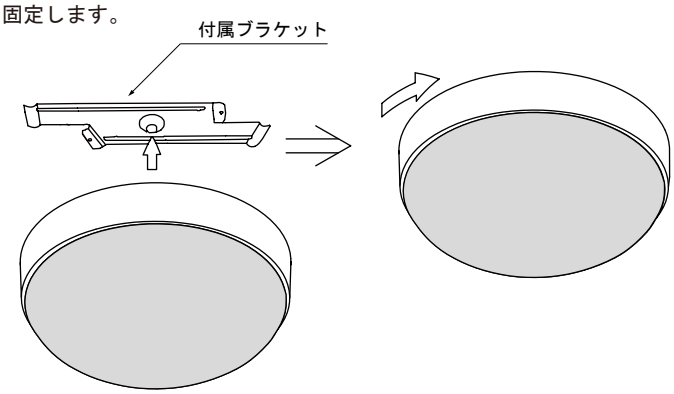


■ 端子接続図

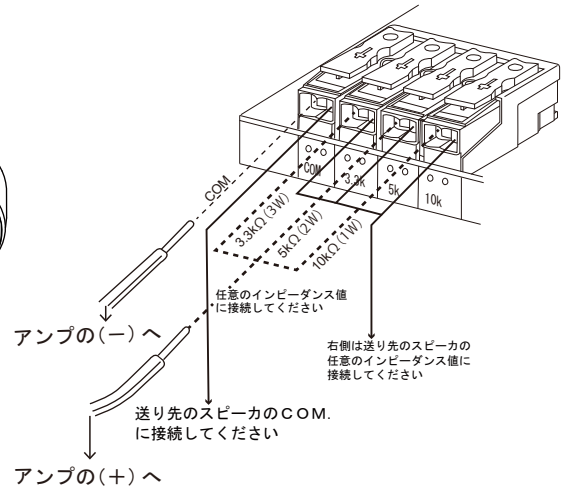


■主要規格

| | | | |
|---|---|---|---|
| 形式 | ：天井露出形 | 使用温度範囲 | ：-10℃～+50℃ |
| スピーカユニット | ：160㎜フルレンジスピーカ | 本体 | ：ＡＢＳ樹脂 |
| 定格入力 | ：3W | ネット | ：丸パンチング(メッキ＋塗装) |
| インピーダンス | ：3.3KΩ(3W)・5KΩ(2W)・10KΩ(1W) | 仕上色 | ：アイボリー(ﾏﾝｾﾙ9.9Y8.7/0.75近似) |
| 再生周波数帯域 | ：158Hz～14,000Hz | 適合電線 | ：単線　Φ0.8～Φ1.6㎜ |
| 出力音圧レベル | ：92dB（1W/1m） | | ：より線　0.75～2㎟（半田上げ推奨） |
| 質量 | ：870g | | |

*この仕様書の記載内容は、2014年12月現在のものです。
*本品の仕様および外観は、予告なく変更することがあります。