仕　様　書

据置/壁掛スピーカシステム AV-635Ⅱ(B)

■外形寸法図　　（ロー・インピーダンス/ハイ・インピーダンス切替形）

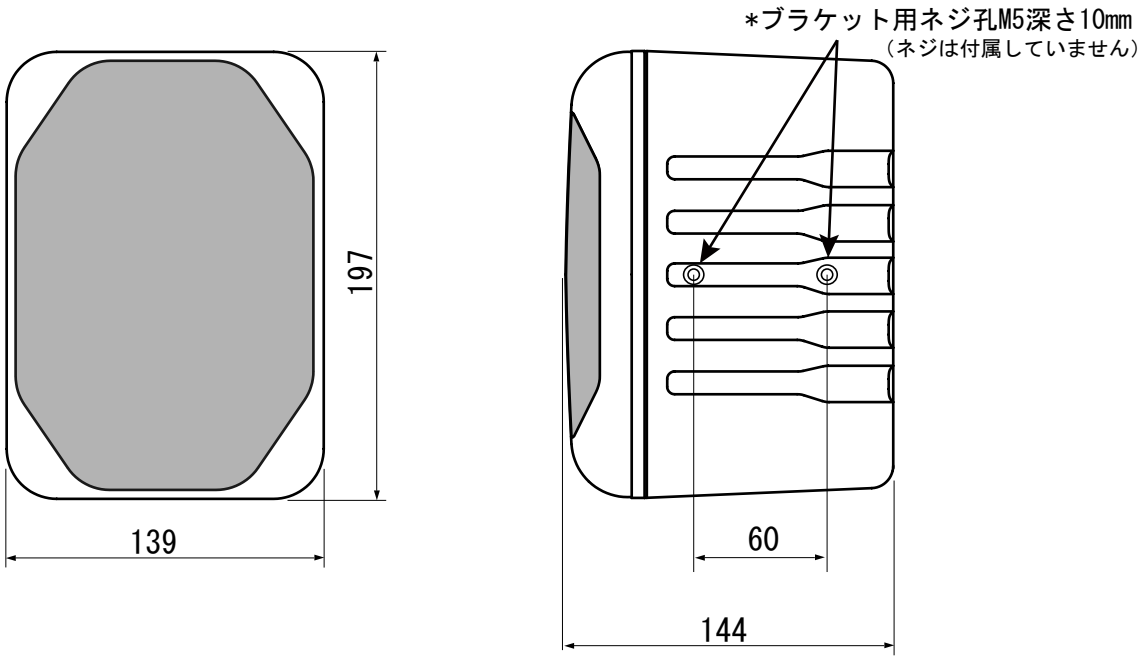

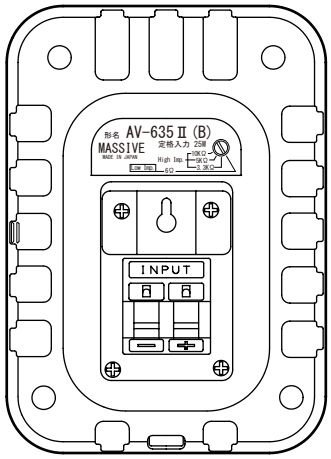

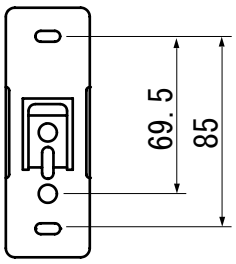

壁取付金具
（付属品）

*インピーダンスの切替えは、
ロータリースイッチで行います

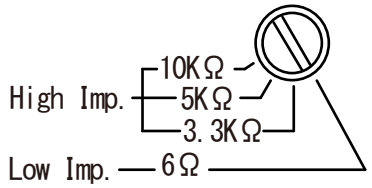

■主要規格　　※壁付ネジは別途ご用意ください

形式	：バスレフ形
スピーカユニット	：100mmフルレンジスピーカ
定格入力	：25W(最大入力50W)
インピーダンス	：6Ω(25W)
	：3.3KΩ(3W)・5KΩ(2W)・10KΩ(1W)（100V LINE）
再生周波数帯域	：80Hz～20kHz
出力音圧レベル	：85dB（1W/1m）
使用温度範囲	：-10℃～+50℃
質量	：1.5Kg
本体	：ＰＰカルプ樹脂
ネット	：クロスパンチング（プライマー＋塗装）
仕上色	：ブラック(B)
付属品	：壁付け用金具

*この仕様書の記載内容は、2014年12月現在のものです。
*本品の仕様および外観は、予告なく変更することがあります。