仕　様　書

耐熱スピーカシステム　　0E-H307

■外形寸法図　　（ハイ・インピーダンス）

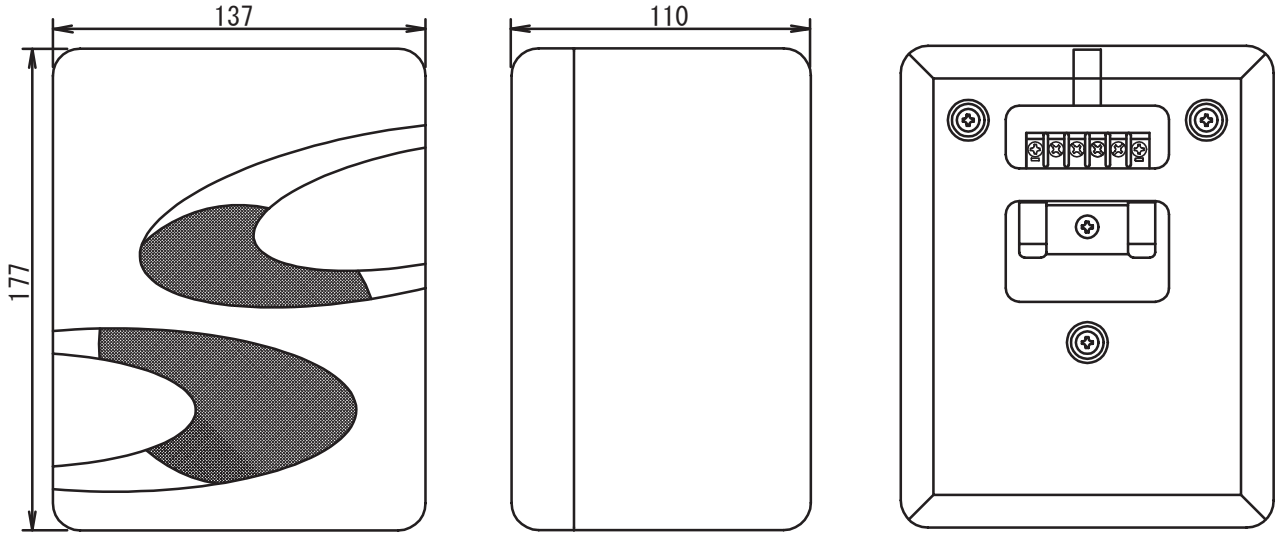

■取付方法

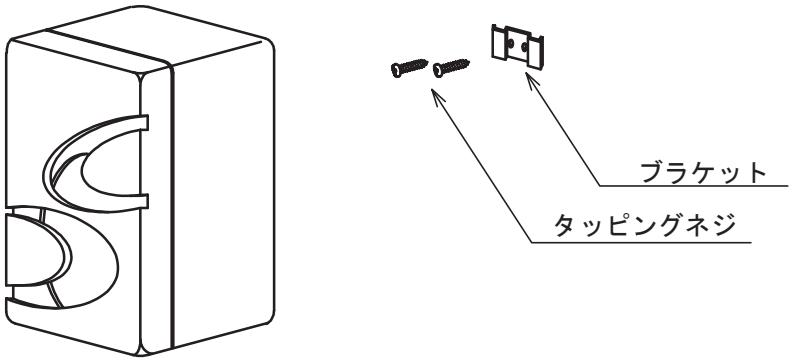

■主用途　　乾式サウナ専用（湿式サウナには使用出来ません）

■主要規格

形式	： 壁掛形	使用温度範囲	： -20℃ ～ 90℃
スピーカユニット	： 耐熱 120㎜フルレンジスピーカ	材質	： 本体　樺　積層材
定格入力	： 3W		： 端子板　P．B．T 樹脂
インピーダンス	： 3.3kΩ(3W),5kΩ(2W),10kΩ(1W)		： 取付金具及び組立ビス　ステンレス
再生周波数帯域	： 180Hz～14kHz	色調	： 木目　生地　ナチュラル
出力音圧レベル	： 88dB（1W/1m）	付属品	： 壁付け用金具、取付ネジ
質量	： 1.9Kg		

*この仕様書の記載内容は、2002年9月現在のものです。
*本品の仕様および外観は、予告なく変更することがあります。